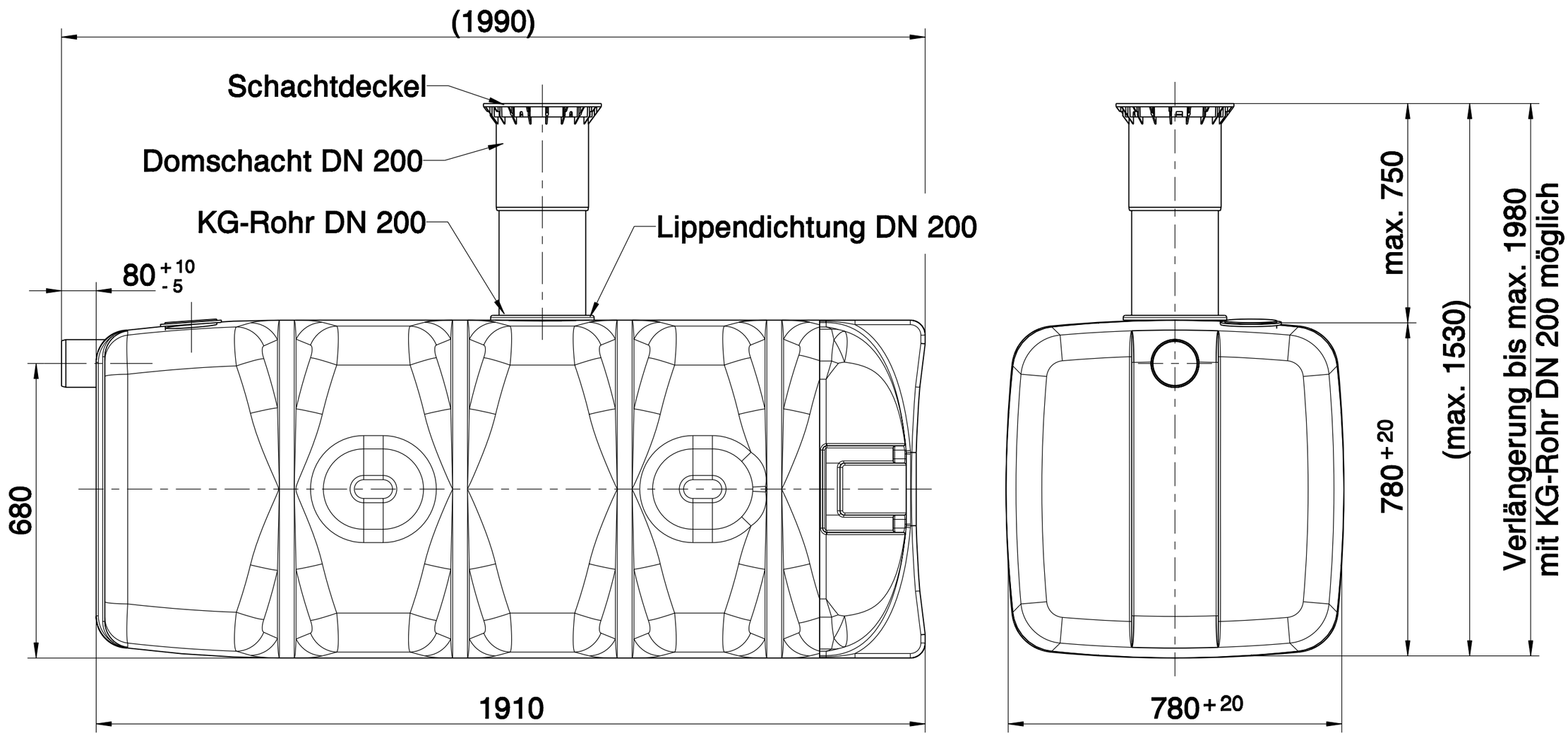

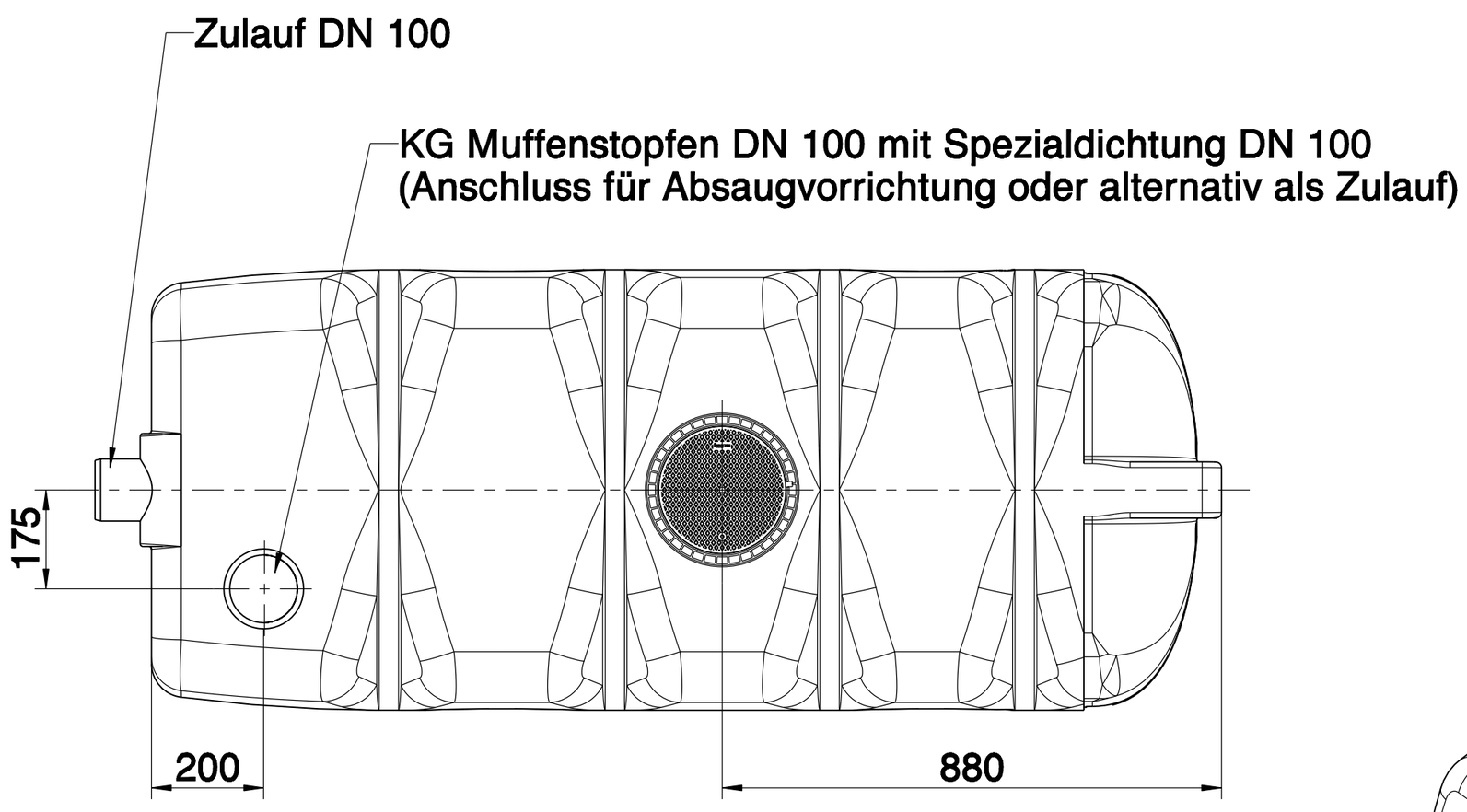

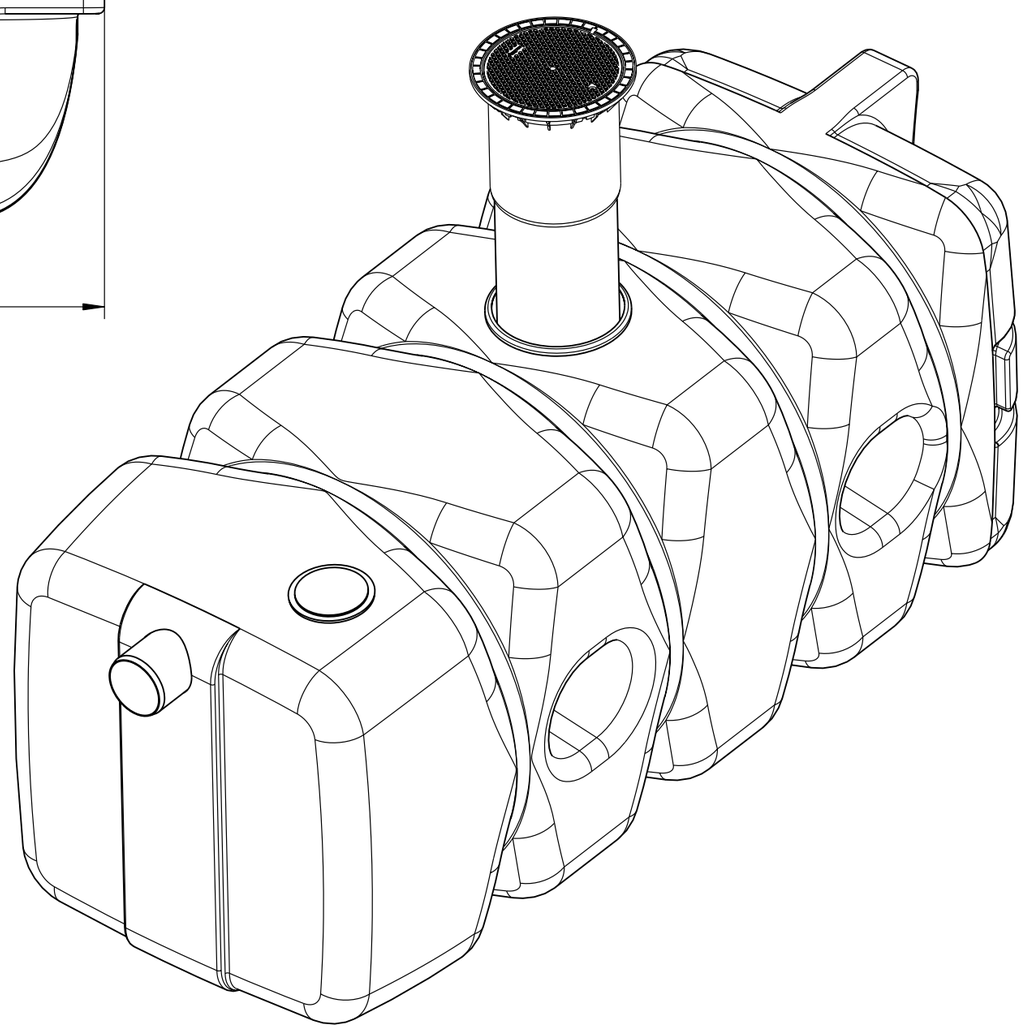

Ihr Fachhändler ABW oikoartec GmbH

Tel: +49 30 530 054 80
E-Mail: kontakt@abwshop.de
www.abwshop.de

Roth Umwelttechnik ZNL der Roth Werke GmbH	**Abflusslose Sammelgrube Typ Monobloc 900**	Zeichnungs-Nr.: 1006007	Material-Nr.: 1135007511
		Versions-Nr.: 02	Name: M.Karl Datum: 15.07.15