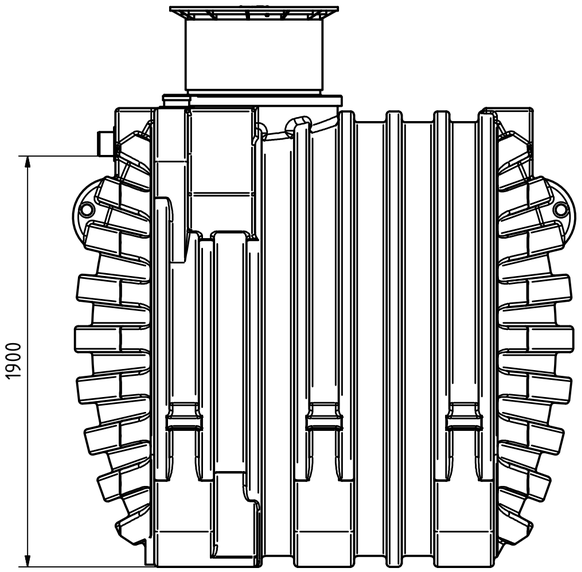

righthand view
Ansicht von rechts

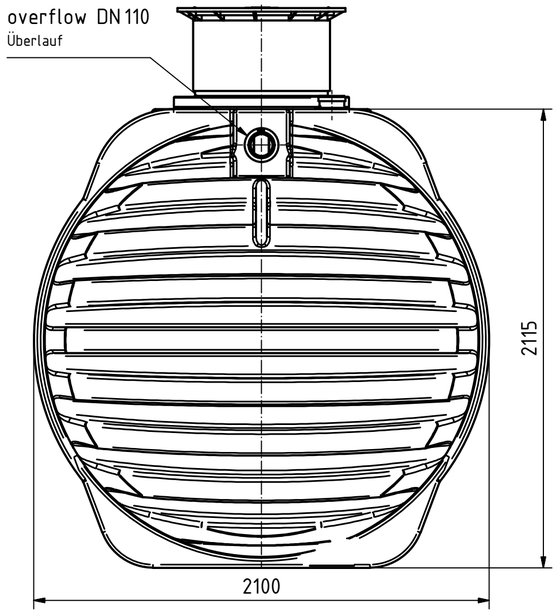

front view
Ansicht von vorn

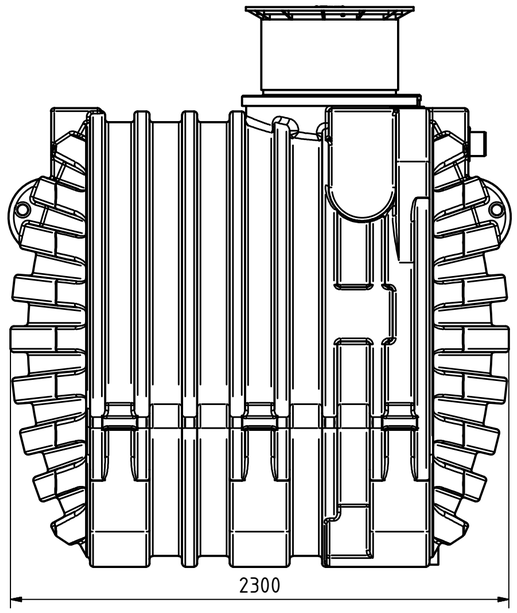

lefthand view
Ansicht von links

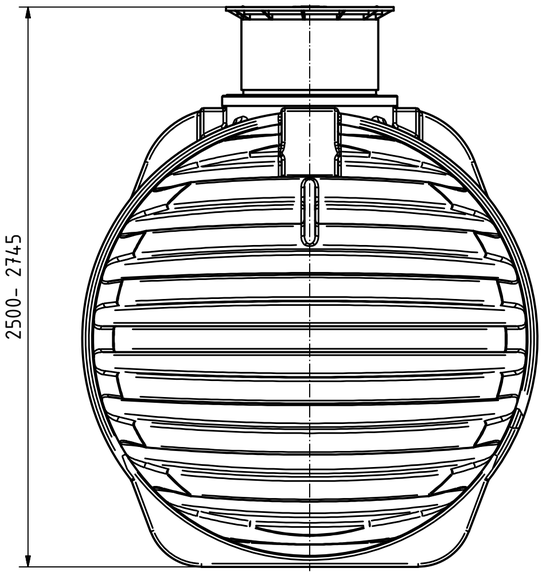

rear view
Ansicht von hinten

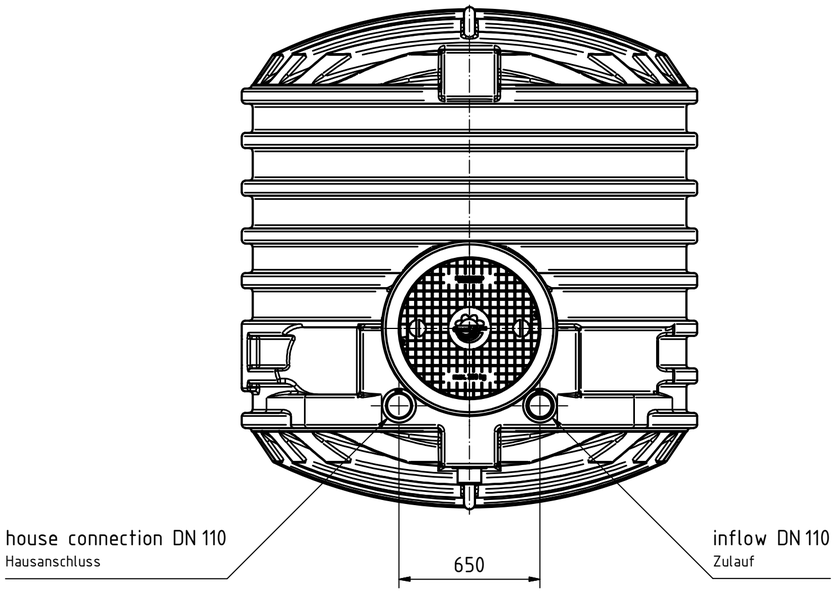

top view
Ansicht von oben

Detail

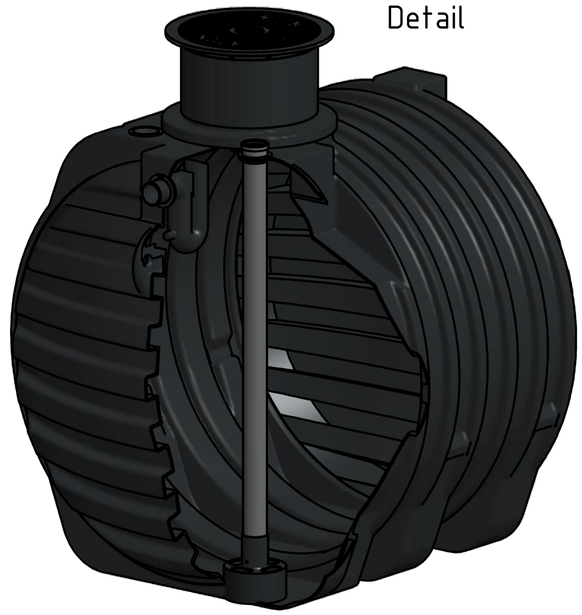

all dimensions in mm alle Angaben in mm		scale Maßstab	1 : 20
	Datum	Name	
Bearb.	07.07.2014	swrcad	GET6.5
Gepr.			
Freig.			
			G0000290
			sheet Blatt 1 / 1

Status	Änderungen	Datum	Name